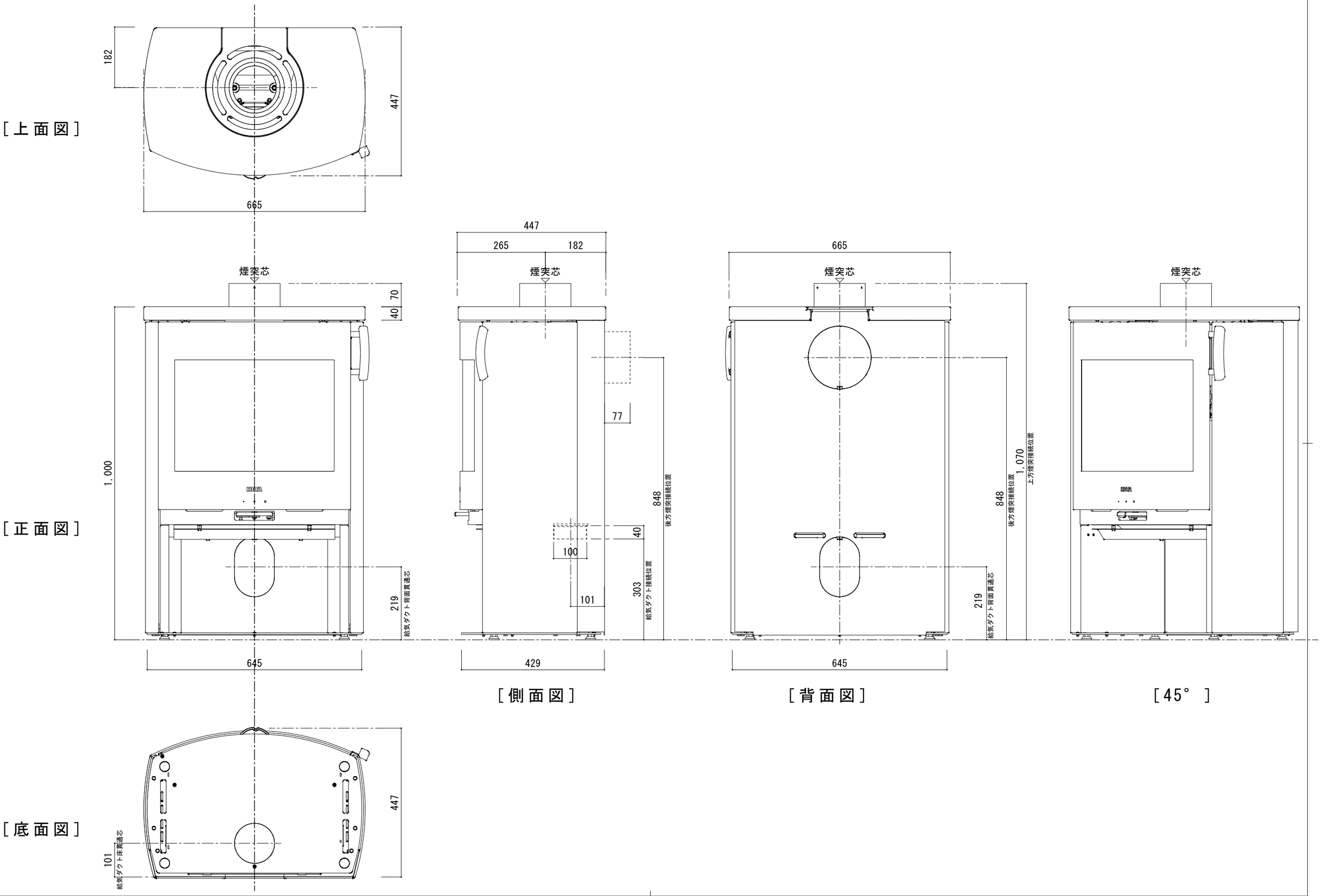

FIRESIDE

ファイヤーサイド株式会社
〒399-4117 長野県駒ヶ根市赤穂497-871
TEL.0265-82-4676 / FAX.0265-82-4683

機種名	HETA Eclipse soapstone [品番：7308]	発行日	2023/08/25		
図面名	本 体 承 認 図	縮尺	S=1/10	作図	池上(博)

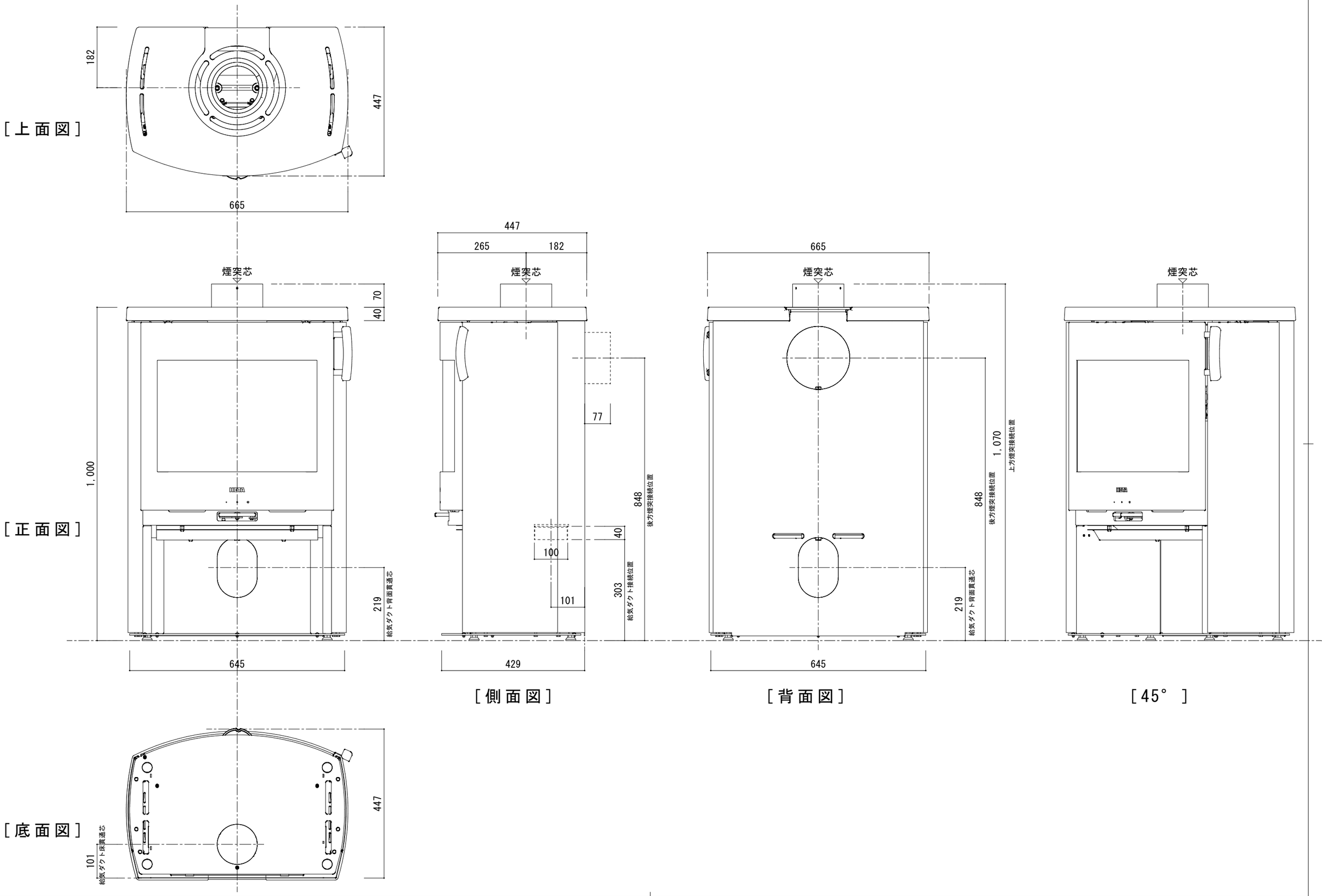

FIRESIDE
ファイヤーサイド株式会社
〒399-4117 長野県駒ヶ根市赤穂497-871
TEL.0265-82-4676 / FAX.0265-82-4683

機種名	HETA Eclipse [品番：7300]	発行日	2023/08/25		
図面名	本 体 承 認 図	縮尺	S=1/10	作図	池上(博)

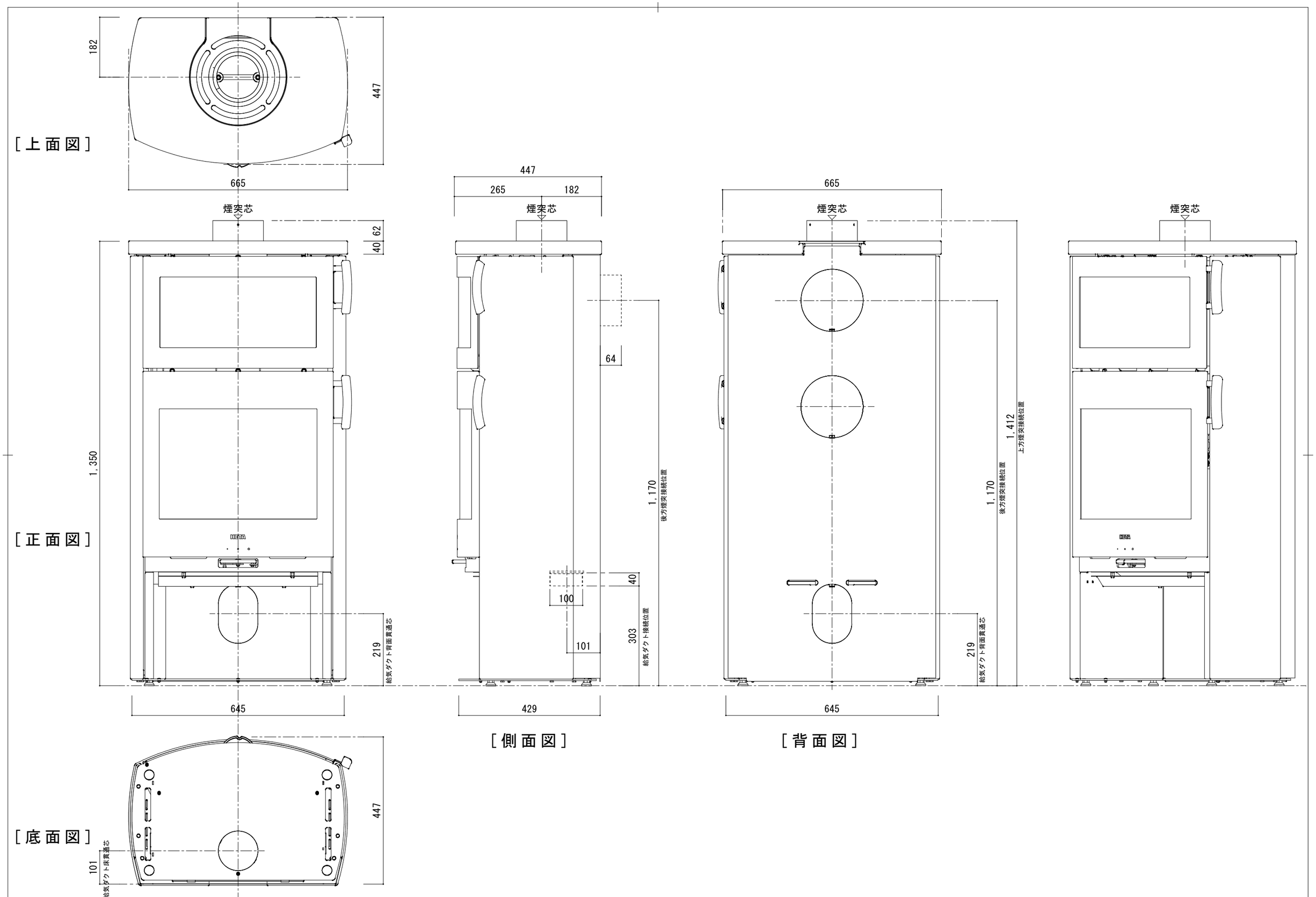

FIRESIDE
ファイヤーサイド株式会社
〒399-4117 長野県駒ヶ根市赤穂497-871
TEL.0265-82-4676 / FAX.0265-82-4683

機種名	HETA Eclipse soapstone +oven [品番：7318]	発行日	2023/08/25		
図面名	本 体 承 認 図	縮尺	S=1/10	作図	池上(博)

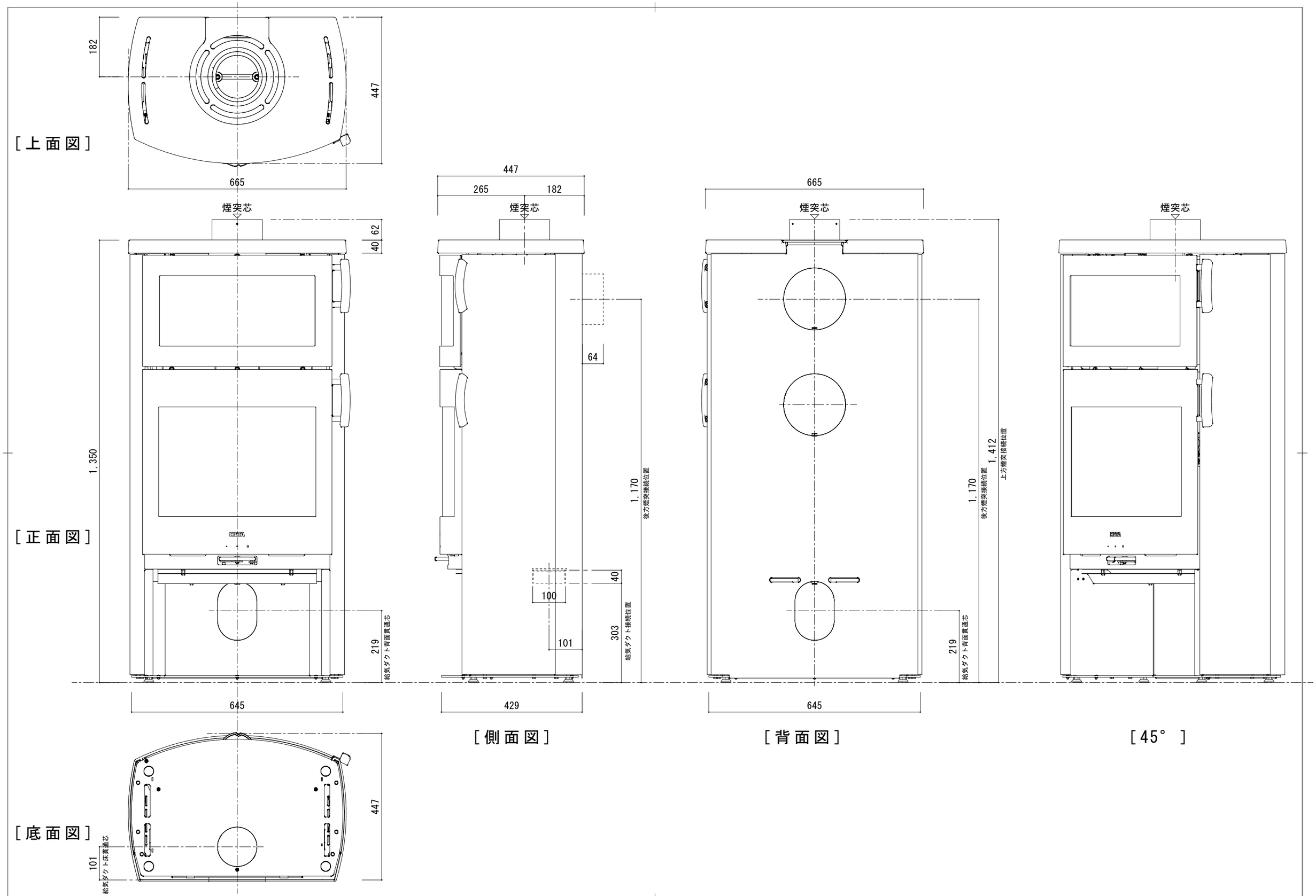

FIRESIDE
ファイヤーサイド株式会社
〒399-4117 長野県駒ヶ根市赤穂497-871
TEL.0265-82-4676 / FAX.0265-82-4683

機種名	HETA Eclipse +oven [品番：7310]	発行日	2023/08/25		
図面名	本 体 承 認 図	縮尺	S=1/10	作図	池上(博)